Guide d'installation et d'utilisation

VENMAR®

VB0121

PRO225 ET PRO250

VENTILATEURS À RÉCUPÉRATION DE CHALEUR

VEUILLEZ LIRE ET CONSERVER CES DIRECTIVES

Venmar Ventilation inc., 550 boul. Lemire, Drummondville, QC, Canada J2C 7W9

www.venmar.ca

ENERGY STAR

Ces présents produits sont homologués ENERGY STAR® parce qu'ils respectent des exigences rigoureuses en matière d'efficacité énergétique établies par Ressources naturelles Canada et la EPA des État-Unis. Ils répondent aux exigences ENERGY STAR seulement lorsqu'ils sont utilisés au Canada.

08305 rév. B

⚠ AVERTISSEMENT

AFIN DE RÉDUIRE LES RISQUES D'INCENDIE, D'ÉLECTROCUTION OU DE BLESSURES CORPORELLES, VEUILLEZ SUIVRE LES INSTRUCTIONS SUIVANTES :

1. Ces appareils ont été conçus pour usage résidentiel seulement.
2. N'utilisez ces appareils que de la façon prévue par le manufacturier. Si vous avez des questions, contactez le manufacturier à l'adresse ou au numéro de téléphone indiqués dans le texte de la garantie.
3. Avant de remplacer les filtres, de nettoyer ou de réparer l'appareil, débranchez le cordon d'alimentation de la prise électrique.
4. Les travaux d'installation et de raccordement électrique doivent être effectués par une personne qualifiée, conformément aux codes et standards de construction, incluant ceux concernant la protection contre les incendies.
5. Ces appareils ne sont pas conçus pour fournir l'air nécessaire à la combustion et/ou à la dilution des appareils à foyer.
6. Lorsque vous coupez ou perforez un mur ou un plafond, prenez garde de ne pas endommager les fils électriques ou tout appareil cachés.
7. Ne pas utiliser ces appareils avec une commande de vitesse à semi-conducteur, sauf la commande principale Breeze avec l'appareil PRO250 et la commande principale 11136 avec l'appareil PRO225. La commande auxiliaire optionnelle bouton-poussoir illuminé 20 minutes peut-être utilisée avec les deux appareils PRO250 et PRO225.
8. Ces appareils doivent être mis à la terre. Pour votre propre protection, le cordon d'alimentation est muni d'une fiche à 3 broches. Cette fiche doit être branchée à une prise à 3 trous avec une mise à la terre, conformément au code national d'électricité ainsi qu'aux codes et règlements locaux. Ne pas enlever la broche pour la mise à la terre. Ne pas utiliser de rallonge électrique.
9. Ne pas installer dans une aire de cuisson ou brancher directement à aucun appareil ménager.
10. Ne pas utiliser pour évacuer des matières ou des vapeurs dangereuses ou explosives.
11. Ne pas installer les conduits directement au dessus ou à moins de 2 pi (0,61 m) d'aucune fournaise ou de son conduit de distribution, d'une chaudière ou d'aucun appareil de chauffage.
12. Il est recommandé de porter des lunettes et des gants de sécurité lors de l'installation, de l'entretien ou de la réparation de ces appareils.
13. Lorsque des réglementations en vigueur localement comportent des exigences d'installation et/ou de certification plus restrictives, lesdites exigences prévalent sur celles de ce document et l'installateur entend s'y conformer à ses frais.

ATTENTION

1. Afin d'éviter l'encrassement prématuré des filtres, arrêter le fonctionnement de l'appareil lors de travaux de construction/rénovation, etc.
2. Pour plus d'informations au sujet de votre appareil, veuillez lire les autocollants apposés sur l'appareil.
3. S'assurer que les bouches correspondantes donnent à l'extérieur. Ne pas aspirer ou évacuer l'air dans des espaces restreints comme l'intérieur des murs ou plafond ou dans le grenier, un vide sanitaire ou un garage.
4. Destiné pour usage résidentiel seulement, selon les prescriptions du NFPA 90B.
5. Le réseau de conduit doit être installé selon tous les codes en vigueur.
6. Ne pas utiliser l'appareil PRO250 ou PRO225 lors de travaux de vernissage. Les vapeurs de vernis peuvent endommager ces appareils.
7. Les pièces mécaniques et électroniques des ces appareils devraient être inspectées annuellement par du personnel d'entretien qualifié.
8. Lors de tempête de neige/pluie, faire fonctionner l'appareil PRO250 en mode recirculation afin d'empêcher l'infiltration d'eau dans l'appareil. Faire cesser le fonctionnement l'appareil PRO225.

TABLE DES MATIÈRES

1. Les fonctions de votre ventilateur récupérateur de chaleur...4
1.1 L'échange d'air 4
1.2 La récupération de chaleur 4
1.3 La recirculation 4
2. Schématisation de l'écoulement d'air....5
3. Description de l'appareil....6
4. Installation de l'appareil 7-13
4.1 Types d'installation et trousse d'installation requise 7
4.2 Emplacement et installation de l'appareil....8
4.3 Outils et matériau 8
4.4 Comment suspendre l'appareil 8
4.5 Planification du réseau de conduits 9
4.6 Installation des conduits flexibles non isolés et des registres 9-10
4.7 Raccordement des conduits flexibles isolés aux bouches de l'appareil 10
4.8 Emplacement des bouches extérieures 11
4.9 Raccordement des conduits isolés aux bouches extérieures 12
4.10 Raccordement du boyau de drainage 13
5. Commandes 13-16
5.1 Commande intégrée....13
5.2 Connexion des commandes à l'appareil....14-15
5.3 Installation des commandes murales....16
6. Fonctionnement des commandes....17-18
6.1 Commande Breeze (PRO250 seulement) 17
6.2 Commande 11136 (PRO225 seulement)....18
6.3 Commande auxiliaire optionnelle bouton-poussoir illuminé 20 minutes (PRO250 et PRO225) 18
7. Entretien 19
7.1 Entretien régulier....19
7.2 Entretien annuel 19
8. Dépannage 20

Félicitations!

Vous avez fait un excellent choix! Votre ventilateur à récupération de chaleur, grâce à son principe de fonctionnement, protégera votre maison et vous procurera un confort qui vous était jusqu'ici inconnu.

Nous avons préparé à votre intention ce guide d'utilisation. Lisez-le attentivement afin de vous assurer du plein rendement de votre appareil.

Veuillez prendre note que ce guide utilise les symboles suivants afin d'accentuer les informations particulières :

⚠ AVERTISSEMENT

Identifie une instruction qui, si elle n'est pas suivie, peut causer de graves blessures corporelles ou la mort.

ATTENTION

Identifie une instruction qui, si elle n'est pas suivie, peut gravement endommager l'appareil et/ou ses pièces.

NOTE : Indique une information supplémentaire afin de réaliser complètement une instruction.

Nous vous invitons à nous faire part de tous commentaires ou suggestions concernant ce guide et/ou cet appareil; aidez-nous à mieux vous servir. Veuillez faire parvenir toute correspondance à l'adresse indiquée sur la fiche d'enregistrement du produit incluse dans ce guide.

1. LES FONCTIONS DE VOTRE VENTILATEUR À RÉCUPÉRATION DE CHALEUR

Les ventilateurs à récupération de chaleur PRO250 et PRO225 éliminent les problèmes d'humidité excessive en évacuant l'air humide et vicié de la maison vers l'extérieur et en le remplaçant par de l'air frais provenant de l'extérieur. En éliminant ainsi l'accumulation de polluants et d'humidité, chacun de ces appareils offrent un air de qualité supérieure et apporte un élément important de confort, soit la sensation d'air frais.
Ces appareils sont aussi dotés d'un noyau de récupération de chaleur qui réduit les frais reliés à la ventilation en hiver.
Les ventilateurs à récupération de chaleur PRO250 et PRO225 sont des systèmes de ventilation qui effectuent les opérations suivantes :

1.1 L'ÉCHANGE D'AIR (PRO250 ET PRO225)

Ces appareils évacuent l'air vicié et humide de la maison et le remplace par de l'air frais de l'extérieur.

1.2 LA RÉCUPÉRATION DE CHALEUR (PRO250 ET PRO225)

En hiver, ces appareils récupèrent la chaleur contenue dans l'air vicié avant qu'il ne soit évacué, et réchauffent ainsi l'air qui provient de l'extérieur (processus inverse en été).

Exemple (en hiver) :

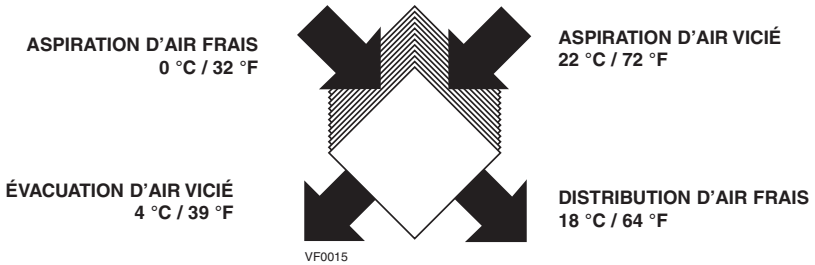

1.3 LA RECIRCULATION (PRO250 SEULEMENT)

En mode recirculation, cet appareil cesse l'échange d'air avec l'extérieur. Une recirculation continuelle s'amorce à l'intérieur de la maison et assure la purification de l'air ambiant. Deux filtres mécaniques emprisonnent les poussières (celles visibles à l'œil nu).

2. SCHÉMATISATION DES ÉCOULEMENTS D'AIR

Les schémas suivants représentent le sens des débits d'air. Veuillez noter que jamais l'air vicié ne se mélange avec l'air frais.

EN ÉCHANGE D'AIR

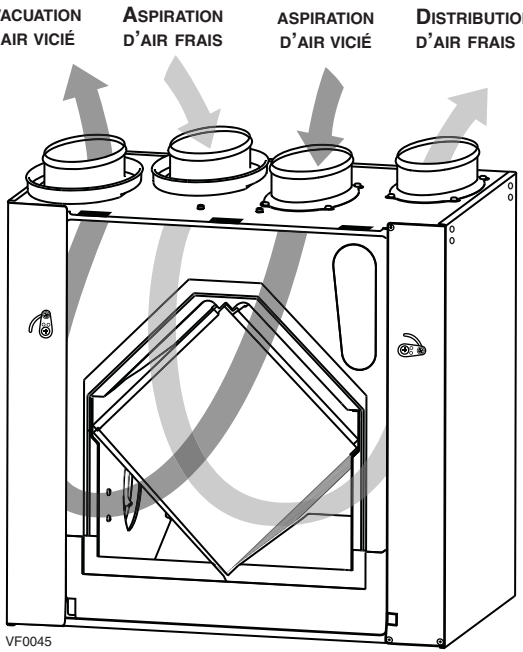

EN MODE DÉGIVRAGE OU RECIRCULATION (PRO250 SEULEMENT)

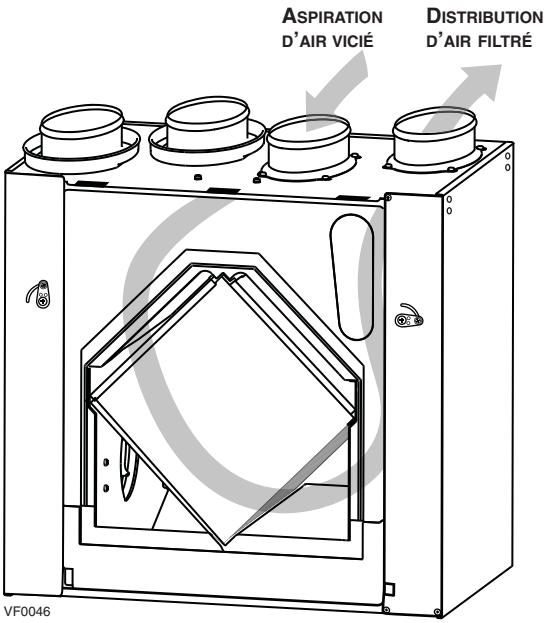

3. DESCRIPTION DE L'APPAREIL

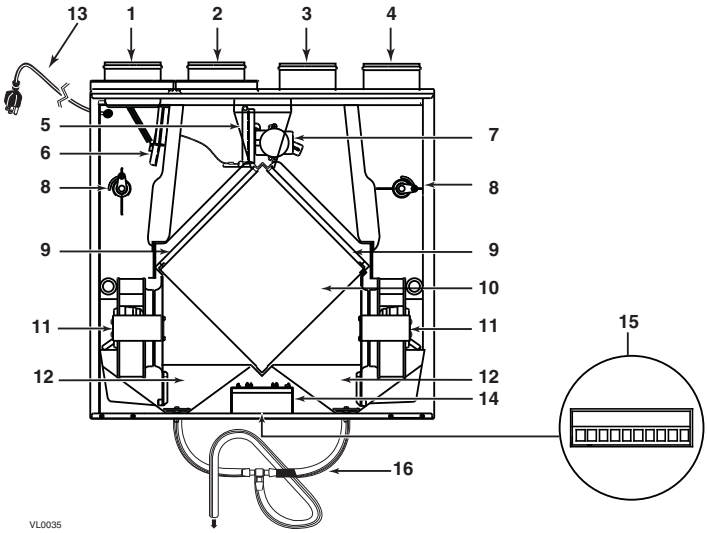

1	**Bouche d'air vicié :**	rejette l'air vicié vers l'extérieur après que celui-ci eut cédé sa chaleur dans le noyau de récupération.
2	**Bouche d'air frais :**	permet l'entrée de l'air frais de l'extérieur dans l'appareil.
3	**Bouche d'évacuation :**	est reliée aux registres situés dans les grandes pièces de la maison.
4	**Bouche de distribution :**	achemine l'air frais dans la maison après avoir absorbé la chaleur de l'air vicié dans le noyau de récupération.
5	**Volet de balancement principal :**	permet l'apport d'air frais lorsqu'ouvert et la recirculation lorsque fermé.
6	**Volet de balancement secondaire :**	permet l'évacuation d'air vicié lorsqu'ouvert et, lorsque fermé, empêche la pression négative en mode dégivrage.
7	**Système de dégivrage :**	comprend un servomoteur, des volets et les contrôles qui s'y rattachent. Le cycle de dégivrage est contrôlé électroniquement en fonction de la température extérieure (-5 °C [23 °F] à -27 °C [-17 °F] ou plus froid). La fréquence des cycles augmente lorsque la température extérieure diminue. La durée d'un cycle de dégivrage est de 7 à 10 minutes.
8	**Outils d'ajustement (2) :**	ajustent les volets (un de chaque côté) durant le processus de balancement. Fixent les volets en place une fois l'appareil balancé.
9	**Filtres mécaniques (2) :**	filtrent les poussières de l'air. Ils empêchent l'encrassement du noyau de récupération de chaleur.
10	**Noyau de récupération de chaleur :**	de type courants croisés, il transfère la chaleur contenue dans l'air vicié à l'air frais, à travers ses parois de plastique.
11	**Ventilateurs (2) :**	aspirent l'air frais de l'extérieur et évacue l'air vicié.
12	**Bac de condensation :**	sert à recueillir l'eau produite lors du transfert de chaleur et du dégivrage (en climat froid).
13	**Cordon d'alimentation :**	pour alimentation électrique de 120 V.
14	**Compartiment électrique :**	contient les condensateurs (indispensables au bon fonctionnement des moteurs) et le circuit des commandes électroniques (assure le bon fonctionnement de l'appareil).
15	**Bornier :**	situé sous l'appareil, il permet la connexion des commandes murales.
16	**Boyau de drainage :**	est connecté au bac de condensation et sert à drainer l'eau qui s'y accumule.

4. INSTALLATION DE L'APPAREIL

4.1 TYPES D'INSTALLATION ET TROUSSE D'INSTALLATION REQUISE

Voici les types d'installation et la trousse d'installation requise selon votre maison.

BUNGALOW À 2 NIVEAUX

• ESCALIER LATÉRAL

• CAGE D'ESCALIER DU SOUS-SOL OUVERTE

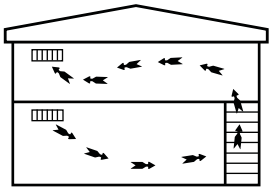

Trousse d'installation pour sous-sol n° CH30115.

BUNGALOW À 2 NIVEAUX

• ESCALIER LATÉRAL OU CENTRAL

• CAGE D'ESCALIER DU SOUS-SOL FERMÉE

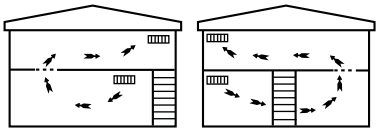

Trousse d'installation pour sous-sol n° CH30115 avec 3 ou 4 grilles au plancher (4 po x 10 po, non incluses).

MAISON À PALIERS MULTIPLES

• 4 NIVEAUX

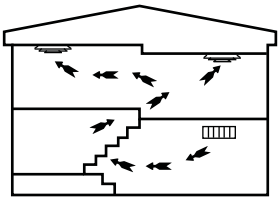

Trousse d'installation pour sous-sol n° CH30115 avec une trousse pour maison à paliers multipes n° UT 2004.

BUNGALOW À 2 NIVEAUX

• ESCALIER CENTRAL

• CAGE D'ESCALIER DU SOUS-SOL OUVERTE

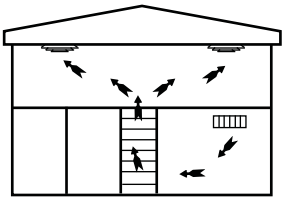

Trousse d'installation pour sous-sol n° CH30115 avec une trousse pour maison à paliers multipes n° UT 2004.

MAISON À 3 NIVEAUX

• CAGE D'ESCALIER DU SOUS-SOL OUVERTE

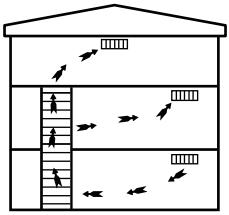

Trousse d'installation pour sous-sol n° CH30115 avec un registre additionnel (non inclus).

MAISON À 3 NIVEAUX

• ESCALIER CENTRAL

• CAGE D'ESCALIER DU SOUS-SOL FERMÉE

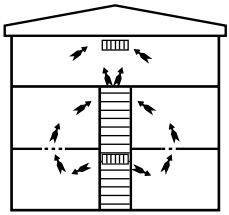

Trousse d'installation pour sous-sol n° CH30115 avec 3 ou 4 grilles au plancher (4 po x 10 po, non incluses).

4.2 Emplacement et installation de l'appareil

Choisir un emplacement approprié pour l'appareil :

- Dans un endroit chauffé de la maison (10 °C / 50 °F ou plus)
- Autant que possible à l'écart des endroits les plus fréquentés (salle à manger, salon, chambres à coucher)
- De façon à pouvoir facilement effectuer l'entretien des filtres
- Près d'un mur extérieur, de façon à réduire la longueur des conduits flexibles isolés
- Près du drain du sous-sol. (Si il n'y en a pas, se servir d'un seau pour récupérer l'écoulement.)
- Éloigné des cheminées chaudes, du panneau des circuits électriques et autres risques d'incendie
- Prévoir une source d'alimentation électrique (prise standard 3 trous avec mise à la terre)

4.3 Outils et matériau

- Tournevis Robertson n° 2 ou Phillips n° 2
- Pinces coupantes
- Perceuse
- Scie sauteuse
- Ruban à conduits
- Fusil à calfeutrer et un tube de scellant en silicone
- Cisailles (si le revêtement extérieur est en aluminium ou en vinyle)
- Marteau et burin (si le revêtement extérieur est en brique)

4.4 Comment suspendre l'appareil

Accrocher l'appareil aux solives du plafond à l'aide des 4 chaînes et ressorts fournis avec l'appareil.

ATTENTION

S'assurer que l'appareil soit au niveau.

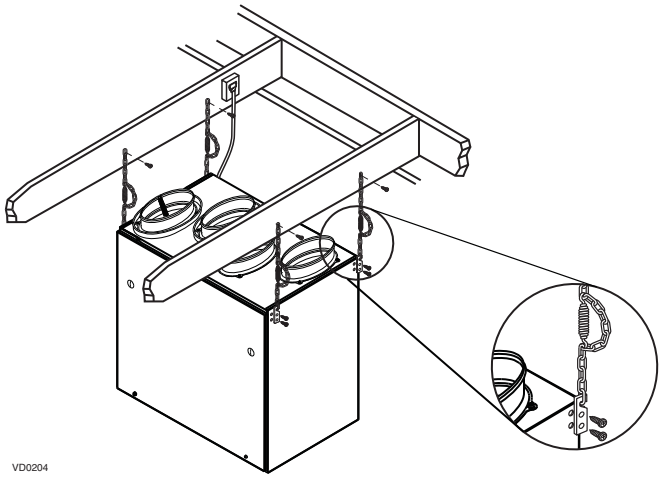

4.5 Planification du réseau de conduits

- Prévoir un réseau le plus simple possible, avec un minimum de joints et de raccords. La longueur des conduits isolés doit être réduite à son minimum.
- Ne pas utiliser les murs creux comme conduits. Ne pas utiliser de conduits de dérivation plus petits que 4 po (102 mm) de diamètre.
- Ne pas ventiler les vides sanitaires ni les chambres froides. Ne pas tenter de récupérer l'air évacué provenant d'une sécheuse ou d'une hotte de cuisinière; cela causerait l'encrassement de l'appareil.
- Si la maison a plus d'un étage, prévoir au moins un registre d'aspiration d'air vicié à l'étage le plus élevé.

4.6 Installation des conduits flexibles non isolés et des registres

ATTENTION

Utiliser toujours des conduits isolés (vendus séparément) si ces conduits doivent passer où la température ambiante n'est pas tempérée.

4.6.1 Conduit d'évacuation d'air vicié

⚠ AVERTISSEMENT

Ne jamais installer une grille d'évacuation dans une pièce fermée où fonctionne un appareil de combustion tel qu'une fournaise, un chauffe-eau à gaz ou un foyer.

- Installer le (les) registre(s) d'évacuation d'air vicié dans les pièces qui génèrent des polluants : cuisine, salon, etc. Le registre doit être le plus éloigné possible des escaliers, de façon à ce que l'air circule librement dans toutes les pièces habitées.
- Si un registre est installé dans la cuisine, il doit être situé à au moins 4 pi (1,2 m) au-dessus de la cuisinière.
- Installer le (les) registre(s) sur un mur, à une distance de 6 po à 12 po (152 mm à 305 mm) du plafond OU au plafond.

4.6.2 Conduit de distribution d'air frais

- Installer le (les) registre(s) de distribution d'air frais dans une vaste pièce, afin d'assurer la meilleure circulation d'air possible. Se rappeler que le (les) registre(s) de distribution d'air frais doivent être le plus éloignés possible du (des) registre(s) d'aspiration d'air vicié.
- Installer le (les) registre(s) au plafond OU sur un mur, à une distance de 6 po à 12 po (152 mm à 305 mm) du plafond. La longueur du conduit doit être d'au moins 15 pi (4,6 m). (L'air frais circulera à travers la partie supérieure de la pièce et se mélangera avec l'air ambiant avant de descendre au niveau des occupants.)

4.6.3 Comment relier les conduits flexibles non isolés aux registres

Une fois l'emplacement du registre déterminé, y découper un trou rectangulaire de 3¾ po x 9¾ po. Attacher une extrémité du conduit flexible à la transition du registre (**1**) à l'aide d'une attache autobloquante et de ruban à conduits. Par l'intérieur du mur (ou du plafond), placer l'ouverture de la transition à ras de la finition du mur. Assembler le registre (**2**) à sa transition à l'aide de 2 vis n° 8 x 1½ po. Voir ci-contre.

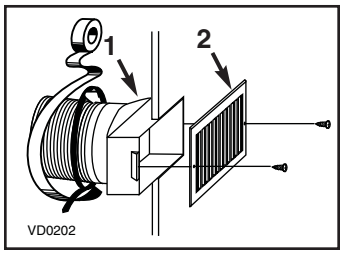

4.6 Installation des conduits flexibles non isolés et des registres (suite)

4.6.4 Raccordement à un système à air pulsé

A. Conduit de distribution d'air frais seulement

⚠ AVERTISSEMENT

Lors de raccordement au conduit, toujours utiliser des outils et matériaux approuvés. Respecter toutes les lois et les règlements en vigueur. Veuillez vous référer à votre code du bâtiment.

- Découper une ouverture dans le conduit de retour d'air de la fournaise à une distance d'au moins 10 pi (3,1 m) de la fournaise (A+B).
- À l'aide d'une transition en métal (non incluse, offerte en quincaillerie), relier le conduit de distribution d'air frais au conduit de retour d'air de la fournaise.

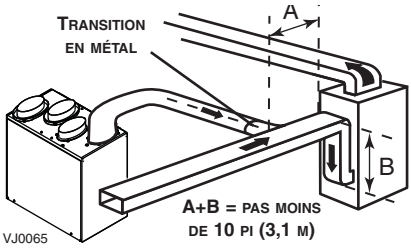

NOTE : Pour ce type d'installation, il n'est pas nécessaire que le ventilateur du système à air pulsé soit en marche lorsque l'appareil est activé, mais nous le recommandons.

B. Conduits de distribution d'air frais et d'aspiration d'air vicié

⚠ AVERTISSEMENT

Lors de raccordement au conduit, toujours utiliser des outils et matériaux approuvés. Respecter toutes les lois et les règlements en vigueur. Veuillez vous référer à votre code du bâtiment.

ATTENTION

Pour ce type d'installation, le ventilateur de la fournaise doit fonctionner lorsque le VRC est en marche.

Conduit de distribution d'air frais

- Voir le point A ci-dessus « Conduit de distribution d'air frais seulement » .

Conduit d'aspiration d'air vicié

- Découper une ouverture dans le conduit de retour d'air de la fournaise à une distance d'au moins 3 pi (0,9 m) du raccordement du conduit de distribution d'air frais de l'appareil.
- À l'aide d'une transition en métal (non incluse, offerte en quincaillerie), relier le conduit d'aspiration d'air vicié de l'appareil au conduit de retour d'air de la fournaise.

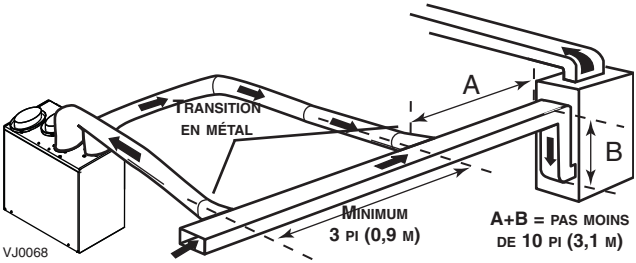

4.6.5 Comment relier les conduits flexibles non isolés aux bouches de l'appareil

- Chaque bouche est identifiée sur le dessus de l'appareil (voir les illustrations ci-dessous). Relier le conduit de distribution d'air frais et le conduit d'évacuation d'air vicié à leur bouche correspondante à l'aide d'attaches autobloquantes (**1**).

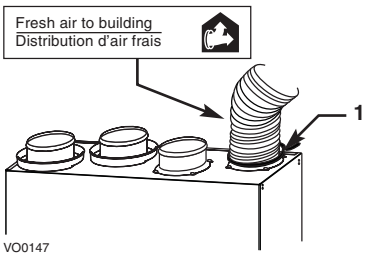

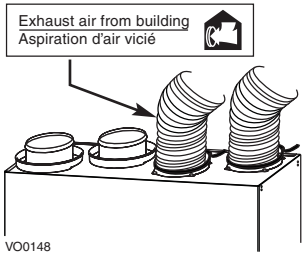

4.7 Raccordement des conduits flexibles isolés au bouches de l'appareil

ATTENTION

S'assurer que le coupe-vapeur des conduits isolés ne se déchire pas durant l'installation afin d'éviter la condensation à l'intérieur des conduits.

Procéder comme suit pour raccorder les conduits flexibles isolés aux bouches de l'appareil (évacuation d'air vicié et aspiration d'air frais).

a) Tirer sur l'isolant pour exposer le conduit flexible.

b) À l'aide d'une attache autobloquante, relier le conduit flexible intérieur à la bouche.

c) Tirer l'isolant par-dessus le joint et l'appuyer entre les anneaux intérieur et extérieur de la bouche.

d) Descendre le coupe-vapeur (partie grise dans l'illustration ci-dessous) et recouvrir complètement l'anneau extérieur. Fixer le coupe-vapeur en place à l'aide de la courroie (incluse dans le sac de pièces). Pour ce faire, insérer un des ergots de l'anneau extérieur de la bouche à travers le coupe-vapeur et dans le premier trou de la courroie. Ensuite, insérer l'autre ergot à travers le coupe-vapeur et le trou du centre de la courroie. Fermer la courroie en insérant le premier ergot dans le dernier trou de la courroie.

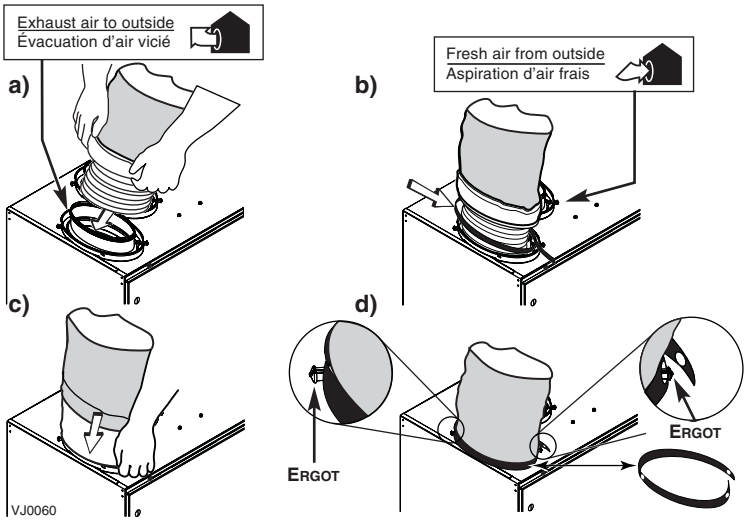

4.8 Emplacement des bouches extérieures

Choisir un emplacement approprié pour les bouches extérieures :
- À une distance d'au moins 6 pi (1,8 m) l'une de l'autre
- À une distance minimale de 18 po (457 mm) du sol

⚠ AVERTISSEMENT

S'assurer que la bouche d'aspiration d'air frais est à une distance d'au moins 6 pi (1,8 m) (ou plus, selon les codes et standards du bâtiment en vigueur) des sources de contamination telles que :
- **Sortie de fournaise haut-rendement**
- **Sortie de toute source de combustion**
- **Sortie de compteur de gaz, barbecue à gaz**
- **Poubelle**

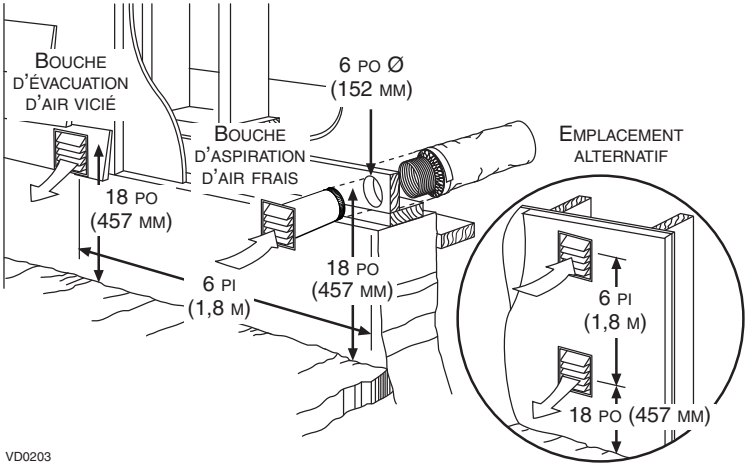

4.9 Raccordement des conduits isolés aux bouches extérieures

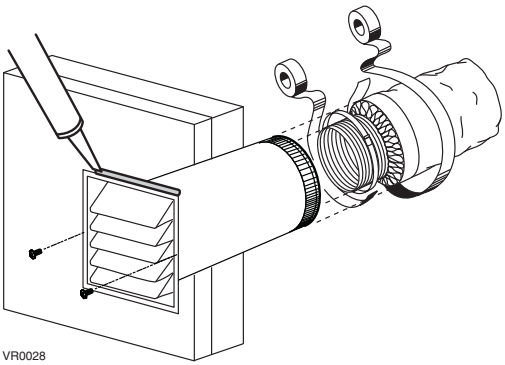

- Pour chaque bouche extérieure, à l'aide d'une scie sauteuse, découper un trou de 6 po de diamètre dans le mur extérieur.
- Par l'extérieur, insérer la bouche extérieure en place et la fixer au mur extérieur à l'aide des 2 vis n° 8 x 1½ po. fournies. Sceller le pourtour avec du silicone.
- Par l'intérieur, tirer sur l'isolant pour exposer le conduit flexible, et à l'aide d'une attache autobloquante, fixer le conduit au conduit rigide de la bouche extérieure. Sceller soigneusement le joint avec du ruban à conduits. Tirer l'isolant au-dessus du joint. Tirer le coupe-vapeur par-dessus l'isolant et par-dessus le joint. Recouvrir soigneusement le joint avec du ruban à conduit, jusqu'à étanchéité complète. Voir ci-dessus.

4. INSTALLATION DE L'APPAREIL (SUITE)

4.10 Raccordement du boyau de drainage

Couper 2 sections de boyau de plastique d'au moins 9½ po (242 mm) de longueur et les relier à chaque raccord de drain. Relier les 2 petites sections au raccord en «T» et au boyau principal.

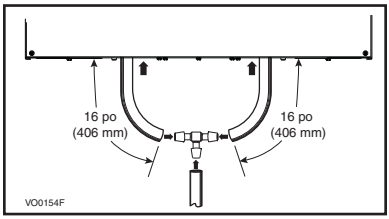

Faire une boucle dans le boyau pour retenir l'eau afin d'empêcher que l'appareil n'aspire de mauvaises odeurs. S'assurer de faire la boucle AU-DESSUS du « T », tel qu'il est illustré. Raccorder le boyau au drain du sous-sol ou à un seau.

IMPORTANT

Si un seau est utilisé pour recueillir l'eau, placer le bout du boyau à environ 1 po du bord du seau afin d'éviter que l'eau ne remonte dans l'appareil.

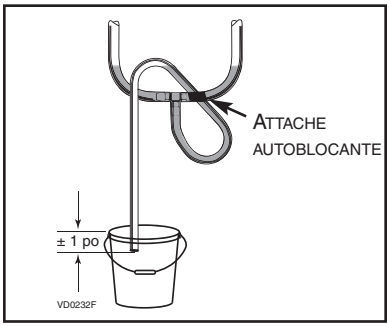

5. COMMANDES

5.1 Commande intégrée

Ces appareils sont munis d'une commande intégrée, située sous l'appareil, du côté encastré du compartiment électrique. Brancher l'appareil. Utiliser le bouton-poussoir (**1**) pour contrôler l'appareil. Le voyant lumineux (**2**) vous indiquera dans quel mode l'appareil se trouve.

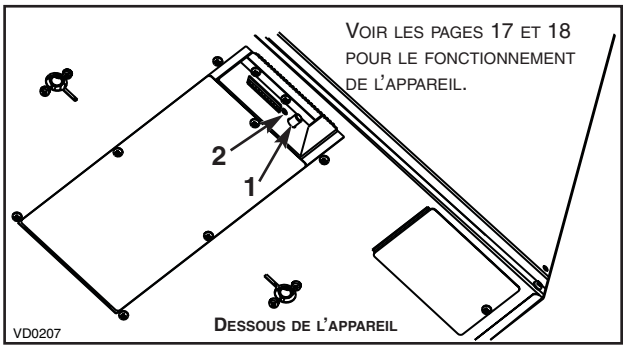

Consulter le tableau ci-dessous pour savoir comment faire fonctionner l'appareil à l'aide de sa commande intégrée.

Appuyer sur le bouton-poussoir	Couleur du voyant	Résultats
Une fois	Ambre	L'appareil est en basse vitesse
Deux fois	Vert	L'appareil est en haute vitesse
Trois fois	Aucune lumière	L'appareil est en arrêt

5. COMMANDES (SUITE)

5.1 COMMANDE INTÉGRÉE (SUITE)

S'il survient un problème lors du fonctionnement de l'appareil, le voyant lumineux (**2**) de la commande intégrée va clignoter. La couleur du clignotant dépend du type d'erreur détectée. Pour plus de détails, consulter la section 8 Dépannage à la page 20.

SÉQUENCE DE DÉMARRAGE

La séquence de démarrage de l'appareil est similaire à une séquence de démarrage d'un ordinateur personnel. À toutes les fois où l'on rebranche l'appareil, ou après une panne de courant, l'appareil effectuera une séquence de démarrage d'une durée de 30 secondes avant de commencer à fonctionner. Durant cette séquence, le voyant lumineux de la commande intégrée éclairera en VERT ou AMBRE durant 5 secondes, puis s'éteindra pour 2 secondes. Ensuite, le voyant lumineux éclairera en ROUGE pour le reste de la séquence de démarrage. Durant cette dernière phase, l'appareil vérifie et ajuste la position du volet motorisé. Une fois cette opération terminée, le voyant ROUGE s'éteint pour indiquer que la séquence de démarrage est maintenant complétée.

NOTE : L'appareil ne peut répondre aux commandes tant que la séquence de démarrage de l'appareil n'est pas complétée.

5.2 CONNEXION DES COMMANDES À L'APPAREIL

⚠ AVERTISSEMENT

Toujours débrancher l'appareil avant d'effectuer toutes connexions. Le fait de ne pas débrancher l'appareil pourrait créer un choc électrique, endommager l'appareil, la commande murale ou le module électronique à l'intérieur de l'appareil.

Utiliser le bornier inclus dans le kit d'installation pour effectuer le branchement de la commande murale. S'assurer que les fils soient insérés correctement dans leur réceptacle de bornier correspondant. (Un fil est inséré correctement lorsque le réceptacle orange est plus bas qu'un autre réceptacle sans fil. Sur la photo ci-contre, le fil **A** est correctement inséré, mais pas le fil **B**.)

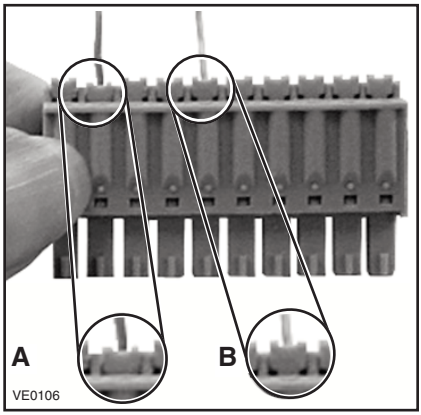

5.2.1 COMMANDE PRINCIPALE BREEZE (PRO250 SEULEMENT)

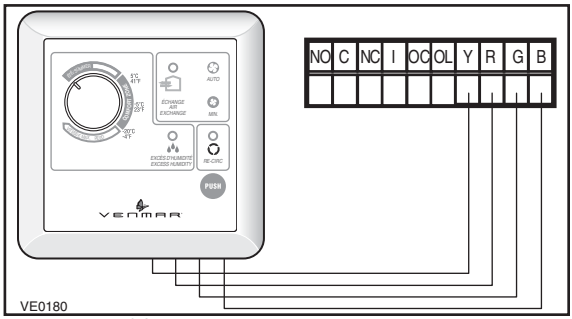

5. COMMANDES (SUITE)

5.2 CONNEXION DES COMMANDES À L'APPAREIL (SUITE)

5.2.2 COMMANDE PRINCIPALE 11136 (PRO225 SEULEMENT)

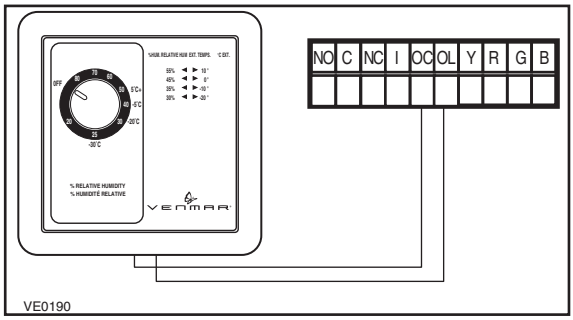

5.2.3 COMMANDE AUXILIAIRE OPTIONNELLE BOUTON-POUSSOIR ILLUMINÉ 20 MINUTES (PRO250 ET PRO225)

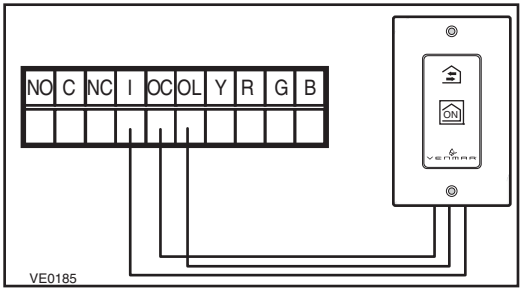

Une fois le branchement des commandes effectué, insérer le bornier dans la partie encastrée du compartiment électrique, située sous l'appareil.

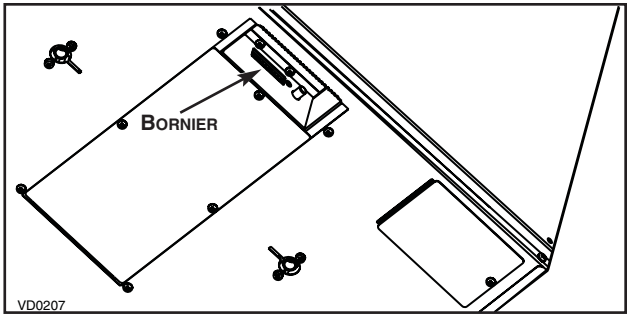

5.3 INSTALLATION DES COMMANDES

Pour plus de commodité, les appareils PRO250 et PRO 225 peuvent aussi être contrôlés à l'aide des commandes incluses à l'achat : la commande Breeze avec l'appareil PRO250 et la commande 11136 avec l'appareil PRO225.

⚠ AVERTISSEMENT

Toujours débrancher l'appareil avant d'effectuer toutes connexions. Le fait de ne pas débrancher l'appareil pourrait créer un choc électrique, endommager l'appareil, la commande murale ou le module électronique à l'intérieur de l'appareil.

ATTENTION

La commande Breeze doit toujours être installée avec l'appareil PRO250 seulement et la commande 11136 avec l'appareil PRO225.

ATTENTION

Le fait de ne pas tenir compte des pratiques suivantes peut causer de l'interférence électrique, ce qui peut entraîner le fonctionnement erratique de la commande :

- **Ne jamais installer plus d'une commande par appareil.**
- **Tenir le câblage basse tension de la commande à une distance d'au moins 1 pi (305 mm) des moteurs, ballast d'éclairage, circuit gradateur d'éclairage et panneau de distribution de courant. Ne pas faire cheminer le fil de la commande le long du câblage électrique de la maison.**
- **Éviter les connexions relâchées.**
- **Débrancher l'appareil avant de retirer la façade de la commande de son socle.**

1. À partir de l'appareil, acheminer le fil de la commande jusqu'à un emplacement commode pour celle-ci.

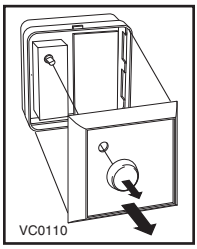

2. Retirer le bouton et la façade du socle (voir l'illustration ci-contre). Si nécessaire, agrandir les trous de fixation et insérer les chevilles de plastique.
3. Passer le câble (4 fils) par l'ouverture du socle et fixer le socle au mur à l'aide des vis fournies.
4. Dégainer l'extrémité du câble pour accéder aux 4 fils. Dénuder le bout de chaque fil. Brancher chaque fil à sa borne correspondante : fil JAUNE à « Y », fil ROUGE à « R », fil VERT à « G » et fil NOIR à « B ».
   Voir l'illustration ci-contre.
5. Remettre en place la façade et le bouton.
6. Brancher l'appareil.

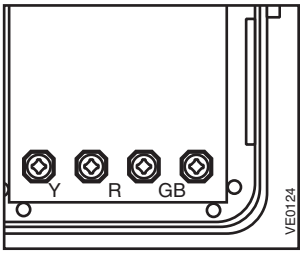

6. FONCTIONNEMENT DES COMMANDES

6.1 Commande principale Breeze (PRO250 seulement)

NOTE : La commande intégrée de l'appareil doit être en mode ARRÊT pour utiliser cette commande.

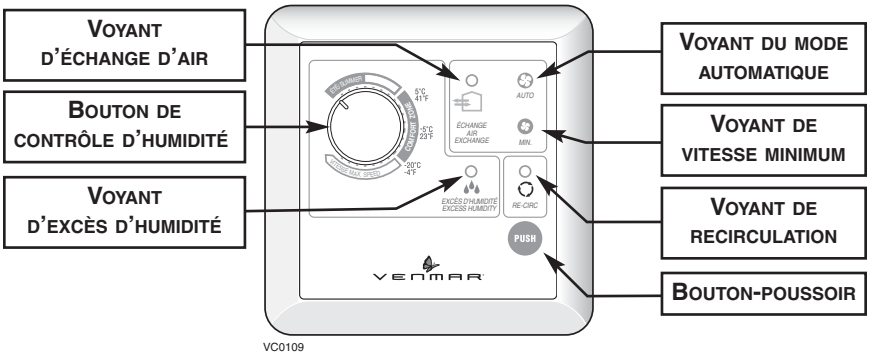

AJUSTEMENT DU CONTRÔLE D'ARRIVÉE D'AIR FRAIS

1) Sélectionner "RE-CIRC", "MIN." ou "AUTO" à l'aide du bouton-poussoir.
   - Lorsque "RE-CIRC" est sélectionné, le voyant de recirculation s'allume. Si le bouton de contrôle d'humidité est réglé à gauche du déclic, l'appareil recirculera l'air en haute vitesse et si le bouton est réglé à droite du déclic, il échangera l'air avec l'extérieur en haute vitesse, jusqu'à ce que le taux d'humidité sélectionné soit atteint. Durant ce temps, les voyants d'excès d'humidité et d'échange d'air s'allumeront.
   - Lorsque "MIN." est sélectionné, les voyants d'échange d'air et de vitesse minimum s'allument. Si le bouton de contrôle d'humidité est réglé à gauche du déclic, l'appareil échangera l'air avec l'extérieur en basse vitesse et si le bouton est réglé à droite du déclic, il échangera l'air avec l'extérieur en haute vitesse, jusqu'à ce que le taux d'humidité sélectionné soit atteint. Durant ce temps, le voyant d'excès d'humidité sera allumé.
   - Lorsque "AUTO" est sélectionné, le voyant du mode automatique s'allume. Si le bouton du contrôle d'humidité est réglé à gauche du déclic, l'appareil sera en mode ARRÊT durant les 40 premières minutes de l'heure puis en mode d'échange d'air avec l'extérieur, en basse vitesse, durant les 20 minutes restantes. Le voyant d'échange d'air s'allumera. Si le bouton de contrôle d'humidité est réglé à droite du déclic, l'appareil échangera l'air avec l'extérieur en haute vitesse, jusqu'à ce que le taux d'humidité sélectionné soit atteint. Durant ce temps, le voyant d'excès d'humidité s'allumera.
2) Appuyer à nouveau sur le bouton-poussoir pour arrêter l'appareil.

AJUSTEMENT DU CONTRÔLE D'HUMIDITÉ

Réglage pour la période estivale :

Durant cette période, à moins d'éprouver des problèmes respiratoires, l'usage du contrôle d'humidité est inutile. Régler l'appareil en mode recirculation. (Ne pas effectuer d'échange d'air durant le jour; le faire durant la nuit, si les nuits sont fraîches ou s'il ne pleut pas.)

Réglage pour l'automne, l'hiver et le printemps (condensation apparaît sur les fenêtres) :

1) Déterminer le niveau d'humidité de votre demeure (tourner le bouton dans le sens contraire des aiguilles d'une montre jusqu'à sa position maximale, puis tourner lentement le bouton dans l'autre sens jusqu'à ce qu'un déclic se fasse entendre).
2) Régler le bouton à une ligne en deçà de cette température ou du déclic.

ATTENTION

Ne pas sélectionner une température en deçà de -20 °C (-4 °F). Cela pourrait causer un assèchement trop prononcé de l'air qui nuirait au confort des occupants.

Il est possible (et normal) que de la condensation se forme sur les fenêtres lors de changements radicaux de température (par exemple : passer de -5 °C [23 °F] à -20 °C [-4 °F] en quelques heures). Dans ce cas, nous vous suggérons d'attendre quelques jours, le temps que la situation se stabilise.

6.2 Commande principale 11136 (PRO225 seulement)

NOTE : La commande intégrée de l'appareil peut être en mode ARRÊT (aucune lumière) ou en vitesse minimum (voyant lumineux ambre) pour utiliser cette commande.

SÉLECTION DU TAUX D'HUMIDITÉ :

Hiver: (température extérieure entre 5°C et -30°C)

– Régler le sélecteur entre 50% et 25%, vis-à-vis la valeur correspondante de la température extérieure.
– S'il y a des gouttes d'eau ou du givre sur le fenêtres, baisser de 1% à 2% par 24 heures jusqu'à ce que la condensation soit éliminée.
– Ne pas régler plus bas que 25% : l'air deviendra trop sec et nuira au confort des occupants.

Printemps et automne :

– Régler le sélecteur n'importe où entre 75% et 50% (plus haut les journées chaudes, plus bas les journées froides).
– Procéder selon les instructions pour l'hiver si certaines périodes ressemblent aux conditions hivernales.

Été :

– Régler le sélecteur à 80% durant le jour.
– Baisser le sélecteur à 20% pour introduire de l'air frais dans la maison durant certaines nuits.

Sélecteur du taux d'humidité

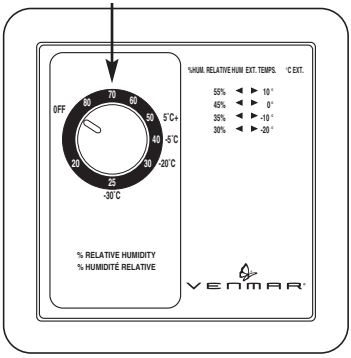

VC0022

EXPLICATIONS IMPORTANTES À PROPOS DES NIVEAUX D'HUMIDITÉ :

La zone de confort de l'être humain se situe entre 30% et 45% d'humidité relative. Pour connaître la valeur actuelle de l'humidité relative de la maison, procéder comme suit :

– Régler le sélecteur à 80%.
– Tourner le sélecteur doucement vers la droite jusqu'à entendre un déclic. La position de ce déclic correspond à la valeur actuelle de l'humidité relative (précision de 5%).

Tourner le sélecteur à droite du déclic pour abaisser le niveau d'humidité de la maison. Cette action initiera le mode «échange d'air» du système de ventilation et remplacera l'air vicié de la maison par de l'air plus sec provenant de l'extérieur. Éviter d'essayer d'abaisser le niveau d'humidité si l'air extérieur est pluvieux ou brumeux.

Tourner le sélecteur à gauche du déclic pour arrêter l'échange d'air avec l'extérieur.

NOTE : Les instructions ci-dessus sont offertes à titre de suggestions. Selon l'isolation de la maison, le type des fenêtres et pour répondre à des besoins spécifiques, différentes valeurs peuvent être choisies pour atteindre le confort désiré.

6.3 Commande auxiliaire optionnelle Bouton-poussoir illuminé 20 minutes (PRO250 et PRO225)

Emplacement : Située dans la salle de bains ou tout autre endroit où il y a production de polluants ou excès périodique d'humidité.

Fonction : Permet d'éliminer les excès d'humidité produits lors de douches ou autres activités produisant des polluants de façon périodique.

NOTE : Cette commande est vendue séparément.

Appuyer une fois pour activer le bouton-poussoir.

L'appareil fonctionnera en haute vitesse durant 20 minutes et le voyant lumineux s'allumera. Pour faire cesser le fonctionnement avant la fin du cycle de 20 minutes, appuyer une autre fois.

L'appareil retournera à son mode de fonctionnement antérieur.

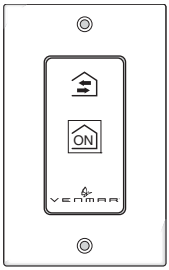

VC0082

7. ENTRETIEN

⚠ AVERTISSEMENT

Risque de haute tension. Lors d'entretien et de réparation, toujours arrêter le fonctionnement de l'appareil, puis le débrancher. Nous prenons grand soin de minimiser le nombre d'arêtes tranchantes; malgré tout, soyez prudents lors de la manipulation des composantes. Lors du nettoyage de l'appareil, il est recommandé de porter des lunettes et des gants de sécurité.

7.1 Entretien régulier

1. Les moteurs sont lubrifiés à vie en usine. Il n'est pas recommandé de lubrifier les roulements.
2. Le noyau de récupération de chaleur doit être nettoyé avec soin. Il est recommandé de le laver une fois l'an, après la saison d'utilisation intensive, afin d'assurer la bonne condition des surfaces de polypropylène. Laisser tremper le noyau de récupération de chaleur au moins trois (3) heures dans une solution d'eau tiède et de savon doux. Rincer avec un jet d'eau.

ATTENTION

L'eau très chaude et un savon fort endommageront le noyau de récupération de chaleur.

3. Les filtres à air sont lavables. Dans des conditions normales d'utilisation, il est recommandé de les laver à tous les trois (3) mois. Passer l'aspirateur sur les filtres pour enlever la plus grande partie de dépôt de poussières, puis les laver à l'eau chaude.
4. Vérifier régulièrement la bouche d'aspiration d'air frais et nettoyer au besoin. Par temps très froid, il peut s'accumuler de la glace sur le grillage, d'où l'importance de vérifier la prise d'air régulièrement.

7.2 Entretien annuel

NOTE : Renseignez-vous auprès de votre installateur au sujet d'un contrat d'entretien annuel.

L'entretien annuel devrait inclure :

1) Le nettoyage des filtres, du noyau de récupération de chaleur, des entrées et des sorties d'air extérieures.
2) Le nettoyage des roues et des pales des ventilateurs.
3) Le nettoyage du bac à condensation avec de l'eau savonneuse et la vérification de l'écoulement du drain.
4) La vérification du système et des différents modes de fonctionnement.

8. DÉPANNAGE

Dans le cas ou vous soupçonniez un mauvais fonctionnement de votre appareil, voici quelques points à vérifier.

	PROBLÈMES	ESSAYEZ CECI...
1.	Le voyant lumineux de la commande intégrée clignote rouge.	• Le moteur d'évacuation éprouve des difficultés. L'appareil est arrêté. Contacter votre installateur.
2.	Le voyant lumineux de la commande intégrée clignote vert.	• Le thermistor éprouve des difficultés. L'appareil fonctionne, mais dégivrera fréquemment. Contacter votre installateur.
3.	Le voyant lumineux de la commande intégrée clignote ambre.	• Le volet motorisé éprouve des difficultés. L'appareil cesse de fonctionner. Durant 2 heures 30 min., l'appareil fera des essais à toutes les 30 minutes. Après 2 heures 30 min., si le problème n'est pas résolu, l'appareil cessera les essais de remise à zéro du volet. • Contacter votre installateur.
4.	Le bouton-poussoir de la commande intégrée ne fonctionne pas.	• La séquence de démarrage de 30 secondes n'est pas complétée. Voir « Séquence de démarrage » en page 14.
5.	Rien ne fonctionne.	• Vérifier si l'appareil est bien branché. • Vérifier si le courant se rend à la prise de l'appareil (disjoncteur de la prise en position « OFF »).
6.	Fenêtres embuées (Air trop humide.)	• Ajuster le bouton de contrôle d'humidité selon les instructions (voir section 6). • Laisser les rideaux entrouverts pour laisser circuler l'air. • Entreposer le bois de chauffage dans une pièce fermée dotée d'un déshumidificateur ou dans une pièce bien aérée ou l'entreposer à l'extérieur. • Garder la température à l'intérieur de votre maison au-dessus de 18 °C (64 °F). • Faire fonctionner l'appareil en haute vitesse, lors d'activités produisant un excès d'humidité (réunions de famille, activités culinaires prolongées, etc.).
7.	Air trop sec.	• Utiliser temporairement un humidificateur. • Faire fonctionner l'appareil en basse vitesse, à l'aide de la commande intégrée. • <u>L'appareil PRO250 seulement (avec commande Breeze)</u> - Ne pas régler le bouton du contrôle d'humidité en deçà de -20°C (-4 °F). - Faire fonctionner l'appareil à vitesse minimum (MIN.). - Faire fonctionner temporairement en mode AUTO. • <u>L'appareil PRO225 seulement (avec commande 11136)</u> - Régler le sélecteur de niveau d'humidité sous 30% (voir 6.2 à la page 18).
8.	Air trop froid à la grille de distribution.	• S'assurer que les bouches extérieures ne soient pas obstruées. • Faire vérifier le système de dégivrage de l'appareil. • Installer un chauffage d'appoint. • Faire fonctionner l'appareil en basse vitesse, à l'aide de la commande intégrée. • <u>L'appareil PRO250 seulement (avec commande Breeze)</u> - Faire fonctionner l'appareil en basse vitesse (MIN.).